RZUT

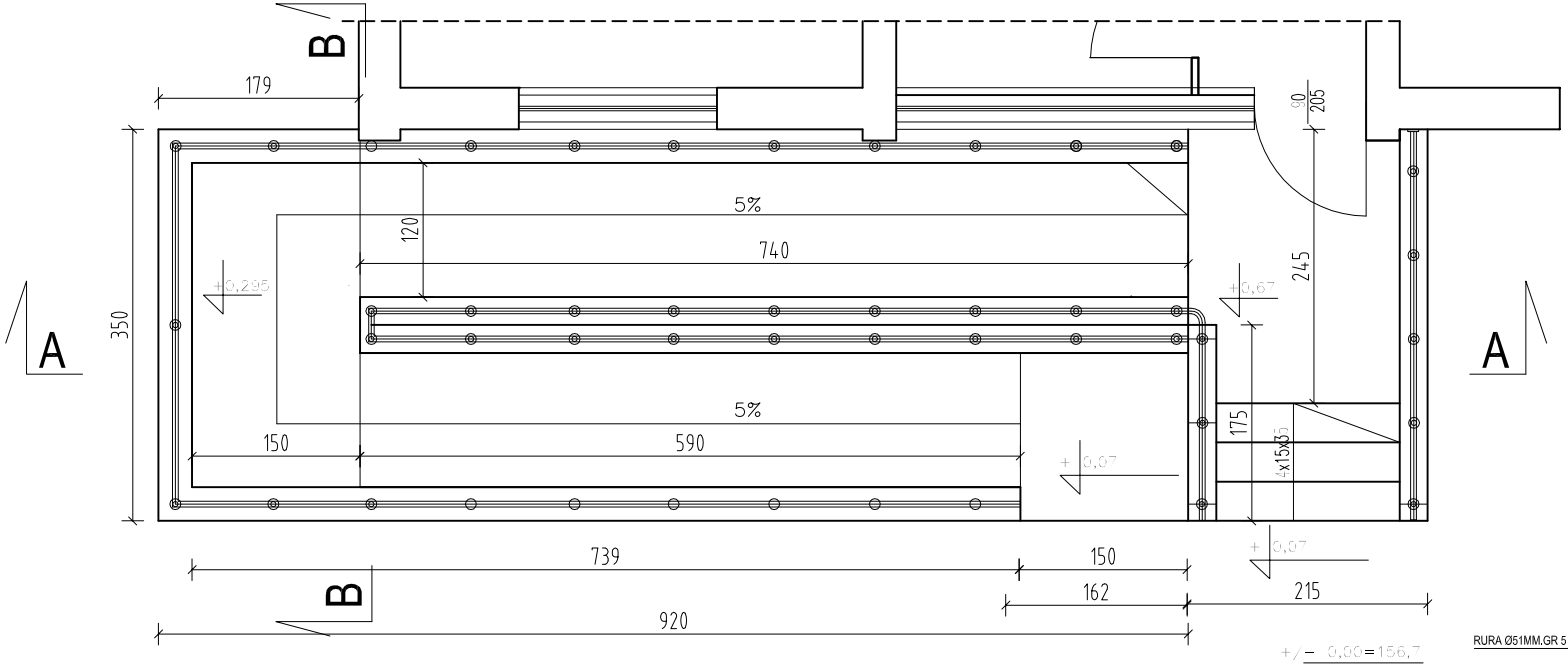

PRZEKRÓJ B-B

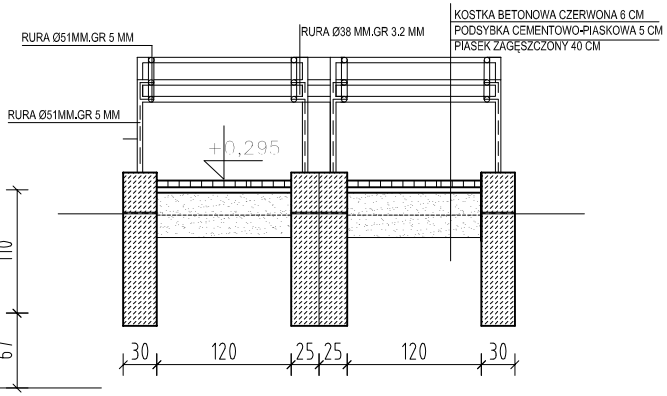

PRZEKRÓJ A-A

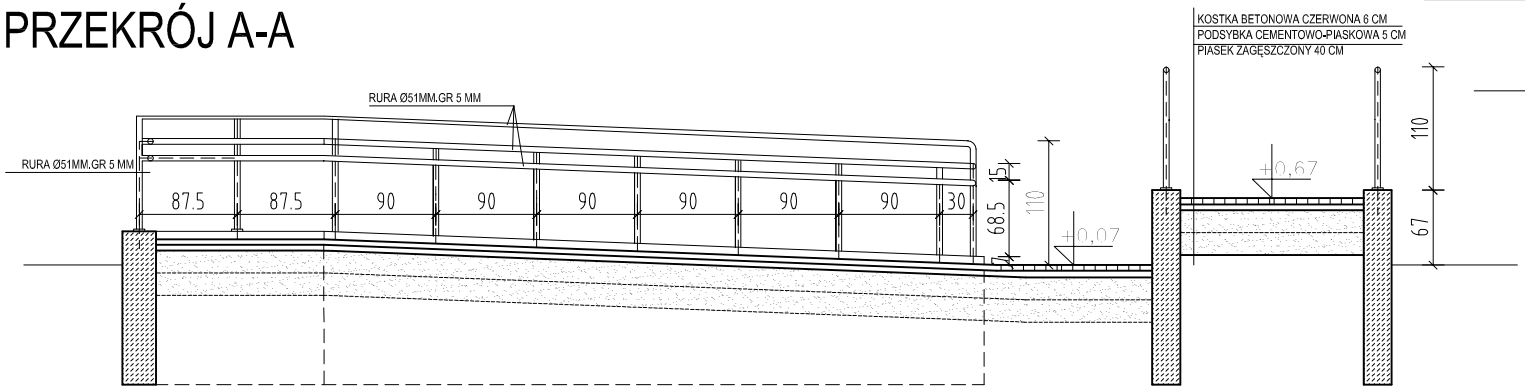

Dostosowanie budynku samodzielnego publicznego zakładu opieki zdrowotnej dla potrzeb osób niepełnosprawnych PROJEKT		
PARTER TEMAT	1:50 SKALA	5 NR RYS.
PROJEKT FAZA	MARZEC 2008 DATA	
POCHYLNIA DLA NIEPEŁNOSPRAWNYCH ZAKRES ZMIAN		
MGR INŻ. ARCHITEKT AGNIESZKA ŁAPA- ŻELACHOWSKA NR UPR. MA/KK/161/00/00 PROJEKTANT		